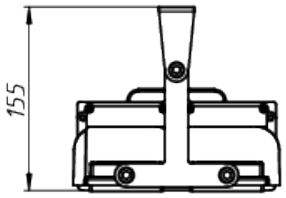

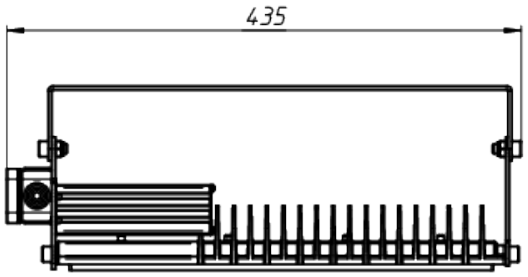

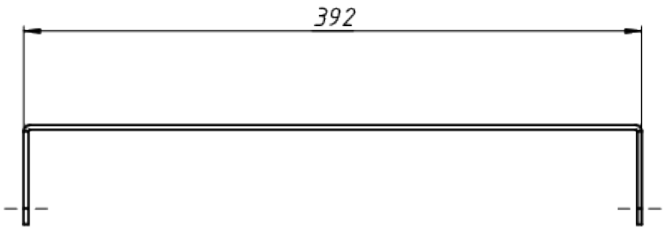

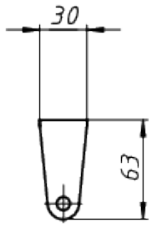

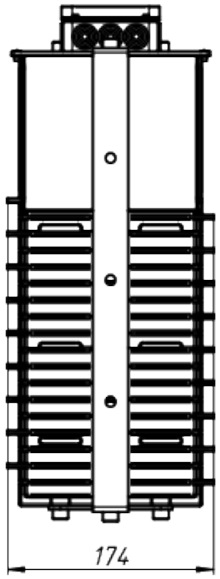

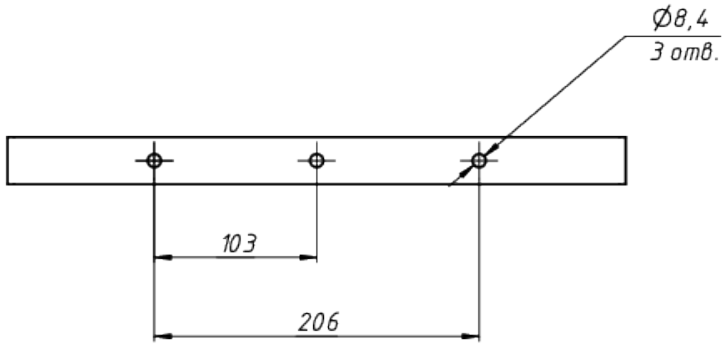

ЛАДЗАВОД
СВЕТОТЕХНИКИ

*Документ сгенерирован автоматически. Дата генерации: 04-10-2024

Изм.	Лист	№ докум.	Подп.	Дата	LAD LED R320-2-10G-30 лира	Лист 1